EINZELHEIT X
M 5:1

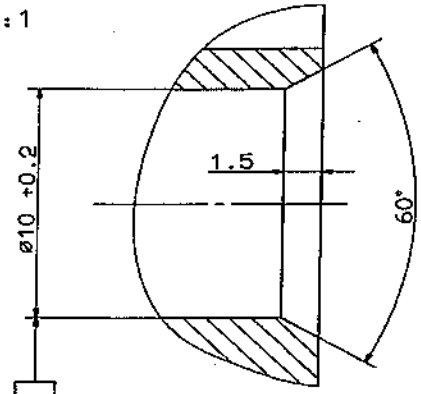

GEHAERTET 54±HRC

⊥	0.009	B	
⌖	ø0.4		

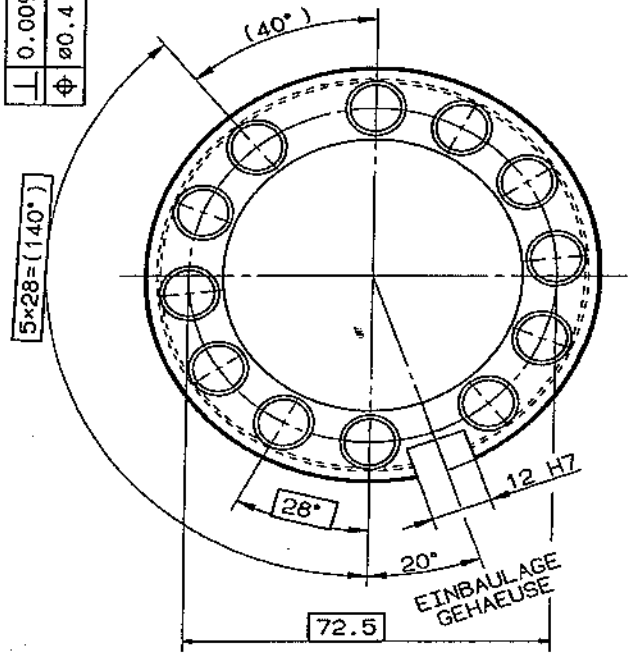

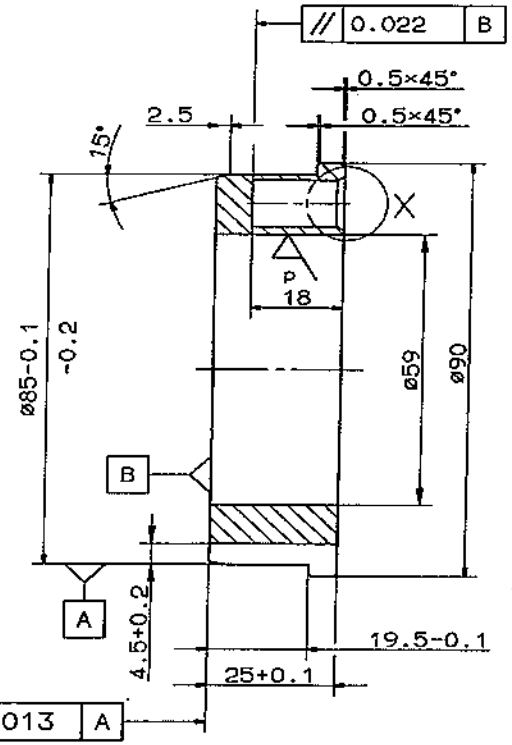

AUFTRAGS-NUMMER				SCHULER PRESSEN				ABGELEITET V. IDENT-NR	43-016.070=3						MASS-STAB
SPRACHE:								IDENT-NR.	43-020.801					F 3	1:1
BE-NENNUNG	RING														
WERKSTOFF-KURZNAME	X 45 NI CR MO 4														
MASSE	0.48			KG	CH	E	ROHOS-ART	.							
C	B	A	AENDER.	DAT.	NAME	29.09.94 DU									
.	.	.	ANZAHL	ABT.	TEL.	SPT 1 - 731									
.	.	.	FELD	FRG-DAT.	.										
.	.	.	AUFTR.	FRG-NAME	.										
.	.	.	DATUM	TSS											
.	.	.	NAME	VERFILMT											
T	MRH/MRV-150				DR.NR	21.01									

SYMBOLE FUER OBERFLAECHENBESCHAFFENHEIT

Rz100 = p; Rz25 = x; Rz16 = y; Rz6,3 = z

SCHRAUBEN-BOHRUNGEN

DAFUER KEINE SYMBOLANGABEN IM ZEICHNUNGSFELD

ALLGEMEINTOLERANZEN DIN ISO 2768-m

	UEBER 6	UEBER 30	UEBER 120	UEBER 400	UEBER 1000	UEBER 2000	UEBER 4000	UEBER 8000	UEBER 12000	UEBER 16000
BIS 6	BIS 30	BIS 120	BIS 400	BIS 1000	BIS 2000	BIS 4000	BIS 8000	BIS 12000	BIS 16000	BIS 20000
±0.1	±0.2	±0.3	±0.5	±0.8	±1.2	±2	±3	±4	±5	±6

FUER DIESE UNTERLAGE BEHALTEN WIR UNS ALLE RECHTE VOR. INSBESONDERE NEHMEN WIR DAFUER AUCH URHEBERRECHTLICHEN UND WETTBEWERBSRECHTLICHEN SCHUTZ IN ANSPRUCH.

ALL RIGHTS RESERVED IN RESPECT OF THIS DOCUMENT. WE ESPECIALLY CLAIM PROTECTION UNDER COPYRIGHT REGULATIONS AND UNFAIR COMPETITION LAW.

SCHULER PRESSEN GmbH & CO. KG D-73009 GOEPPINGEN

DIN A3 CD SIPS-CAD

Folie 09