Fgo 2.

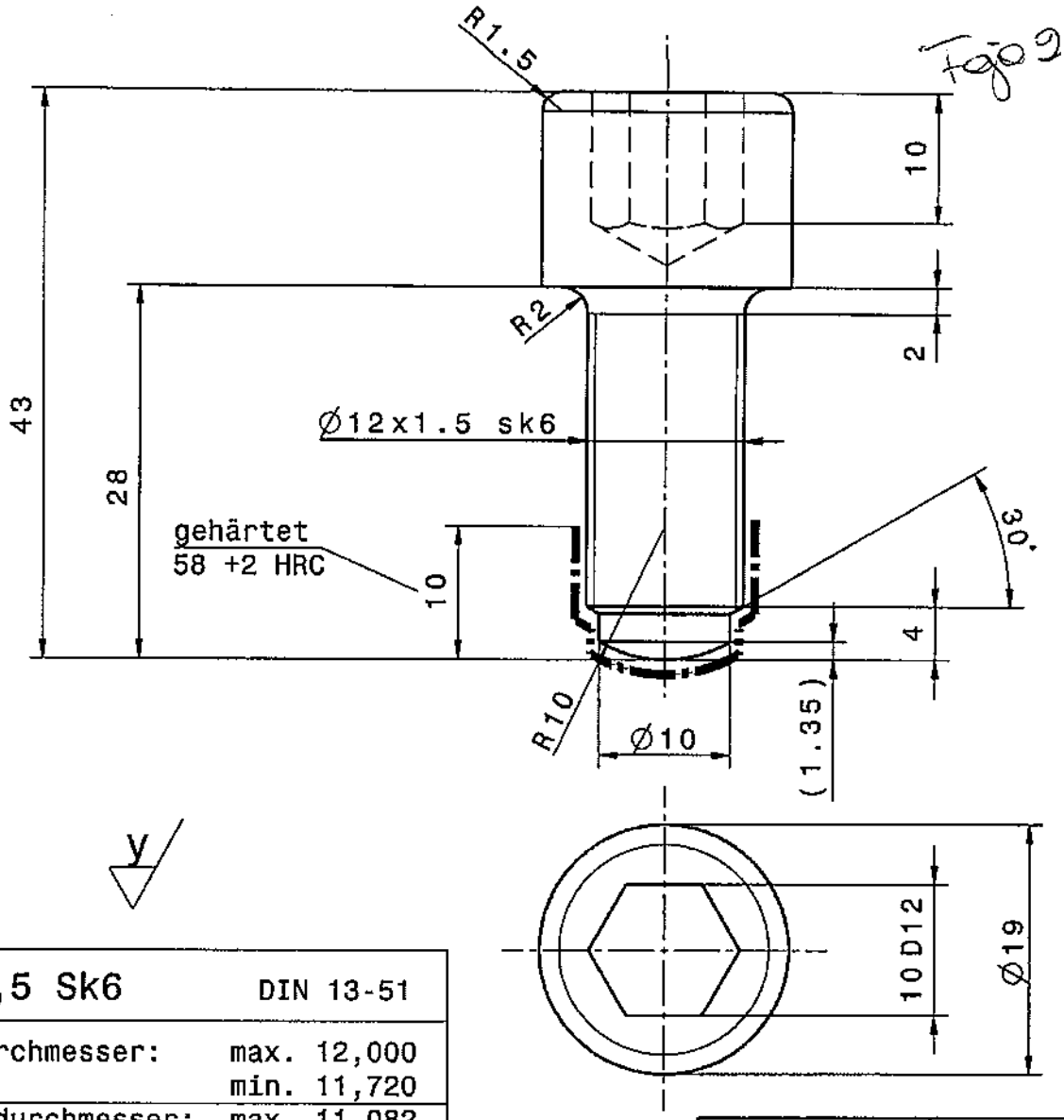

M12x1,5 Sk6	DIN 13-51
Außendurchmesser: [mm]	max. 12,000 min. 11,720
Flankendurchmesser: [mm]	max. 11,082 min. 11,011
Kerndurchmesser: [mm]	max. 10,160 min. 10,017

06 Werkstoff korrigiert

Passmass	Abmasse
10,00 D12	+0,190 +0,040

SCHULER	AUFTRAGSNUMMER			ABGEL.V.DOKU-NR.	43-030.826	F	MASS-STAB	1:1
				DOKU-NR.	43-004.438	4	BLATT-ZAHL	1
							BLATT-NR.	1/1
SCHULER PRESSEN GMBH & Co. KG D-73009 GOEPPINGEN	CHAR	E	BEZUGS-ART	XX	MASSE	0,049	KG	GRUPPEN-NR. 21.01.01
	GC		R		TYPE	MRH/MRV-150		
ERSTELLT MIT CAD-SYSTEM: CATIA V5	SPRACHE				WERK-STOFF	42CrMo4		1.7225

BE-NEN-NUNG 1 EINSTELLSCHRAUBE

BE-NEN-NUNG 2

06	AENDERUNGSSTAENDE:			ERSTELLUNG:	
		06	05	DATUM	29.08.2006
ANZAHL		1/1	0/0	NAME	BUDICK
DATUM		03.11.2008	29.08.2006	ABT.	VHT3
NAME		BUDICK	BUDICK	GEPRUEFT:	
FREIGABE:				DATUM	03.11.2008
DATUM	03.11.2008	GESELLSCH.	SPG	NAME	BUDICK
NAME	BUDICK	SIGNATUR		TEL.	731

ALLE MASSE OHNE TOLERANZANGABE NACH DIN ISO 2768-mK

SYMBOLE FUER OBERFLAECHENBESCHAFFENHEIT

Rz100 = p Rz25 = x Rz16 = v Rz6.3 = z

SCHRAUBEN-BOHRUNGEN

DAFUER KEINE SYMBOLANGABEN IM ZEICHNUNGSFELD

TEILEBEZUG ALTUNTERLAGE:

FUER DIESE UNTERLAGE BEHALTEN WIR UNS ALLE RECHTE VOR, INSBESONDERE NEHMEN WIR DAFUER AUCH URHEBERRECHTLICHEN UND WETTBEWERBSRECHTLICHEN SCHUTZ IN ANSPRUCH.

ALL RIGHTS RESERVED IN RESPECT OF THIS DOCUMENT; WE ESPACIALLY CLAIM PROTECTION UNDER COPYRIGHT REGULATIONS AND UNFAIR COMPETITION LAW.

100

A4-HO-GK-DE-SPG1