Renglón 1

Foja n°3

Berechnungsformel	Wert	Erläuterung	Eingabewerte
a= 24,8 - D1/2 =	15.80	Toleranz +/- 0,1	D1 = Platinendurchmesser
b= 22,9 - D1/2 =	13.90	Toleranz +/- 0,1	D2 = Münzdurchmesser
Rc= 190 + D2/2 + 0,2 =	199.35	Toleranz +/- 0,05	
K= 15 - D2/2 - 0,2 =	5.65	(K=Kontrollmass)	

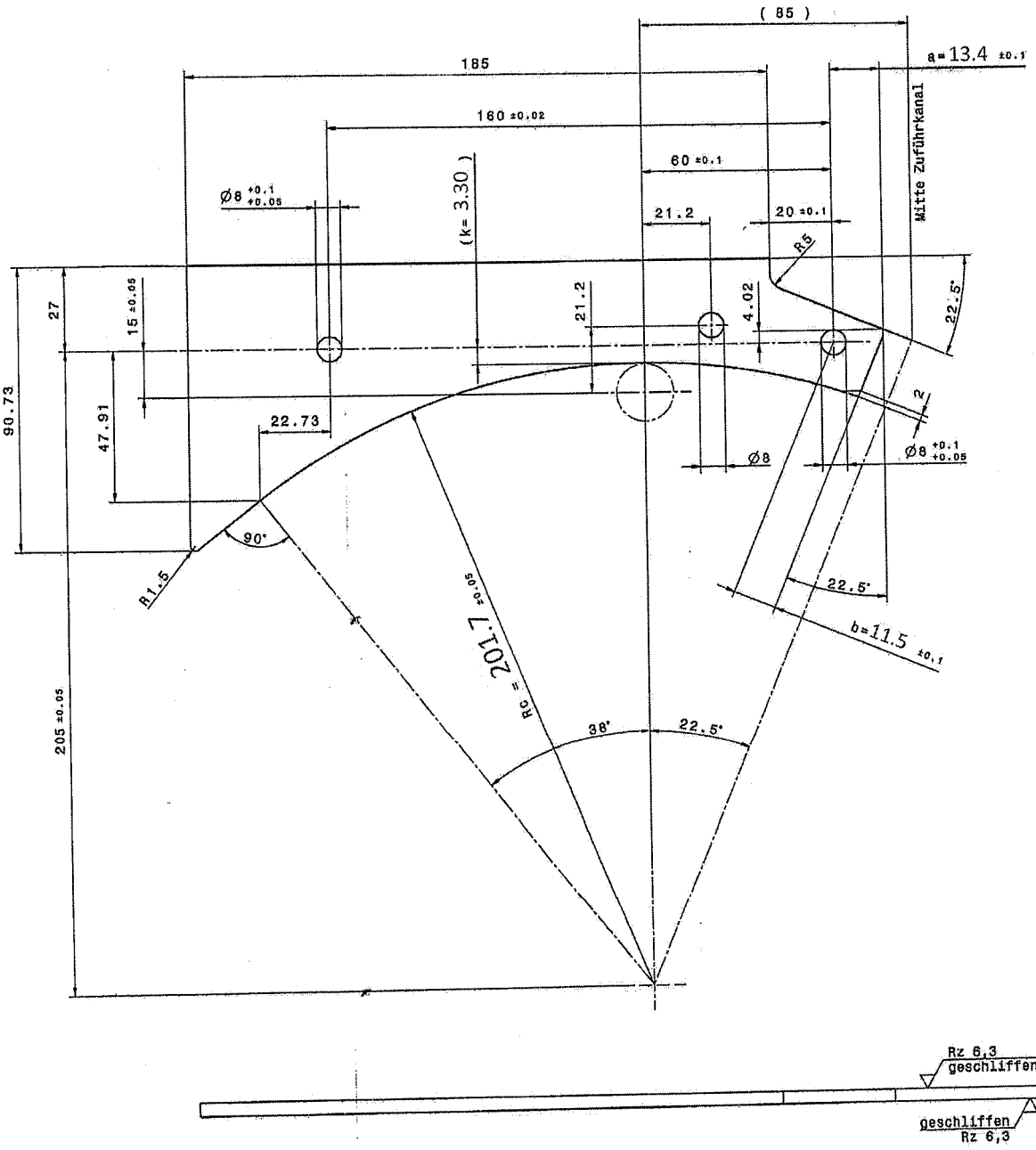

SCHULER

SCHULER PRESSEN GMBH & Co. KG
D-73009 GOEPPINGEN

ERSTELLT MIT CAD-SYSTEM: CATIA V5

AUFTRAGSNUMMER

ARBEIT.V.DOKU-NR. 43-039.667

DOKUMENT-NR. 43-033.796

BLATT 2

MASSE 0,315 KG

GRUPPEN-NR.

TYPE MENH-150

WERKSTOFF C60 1.0601

BENENNUNG 1 FUEHRUNG GALERIA $5 2019

BENENNUNG 2 D1=22.8 D2= 23 Øospel/moneda respectivamente

MASSSTAB 1:1

BLATT-ZAHL 1

BLATT-NR. 1/1

ERSTELLUNG: DATUM 28.03.2006 NAME MUELLER ABT. TM73

ALLE MASSE OHNE TOLERANZANGABE NACH DIN 139 2768-mK

SYMBOLE FUER OBERFLAECHENBESCHAFFENHEIT

RZ10 RZ16 RZ6.3 RZ0.8

GEPRUEFT: DATUM 14.04.2006 NAME BUDICK

FREIGABE: DATUM 14.04.2006 GESELLSCH. SPP NAME BUDICK SIGNATUR TEL. 731

00 AENDERUNGSSTAENDE: ANZAHL DATUM NAME

DARIER KEINE SYMBOLANGABEN IM ZEICHNUNGSFELD

WERKSTOFF NICHTTRAGEND

ALLE RECHTE BZGLICH DER DIESES DOKUMENTS, WIE EINSCHLIEZLICH DER FUER DIESE ERSTELLUNG MITGELTENDEN ANGABEN, WERKZEUGE UND MASSEN, COPYRIGHT AND PROTECTION UNDER COPYRIGHT REGULATIONS AND MASSES, COMPETITION LAW, WERDEN AUCH NACH ERLOSCHEN DER SCHUTZRECHTE BEI AUSGABE, VERVIELFALTIGUNG, WEITERGABE UND MITTEILUNG VORBEHALTEN.

A2-HO-GK-DE-SPG1

100

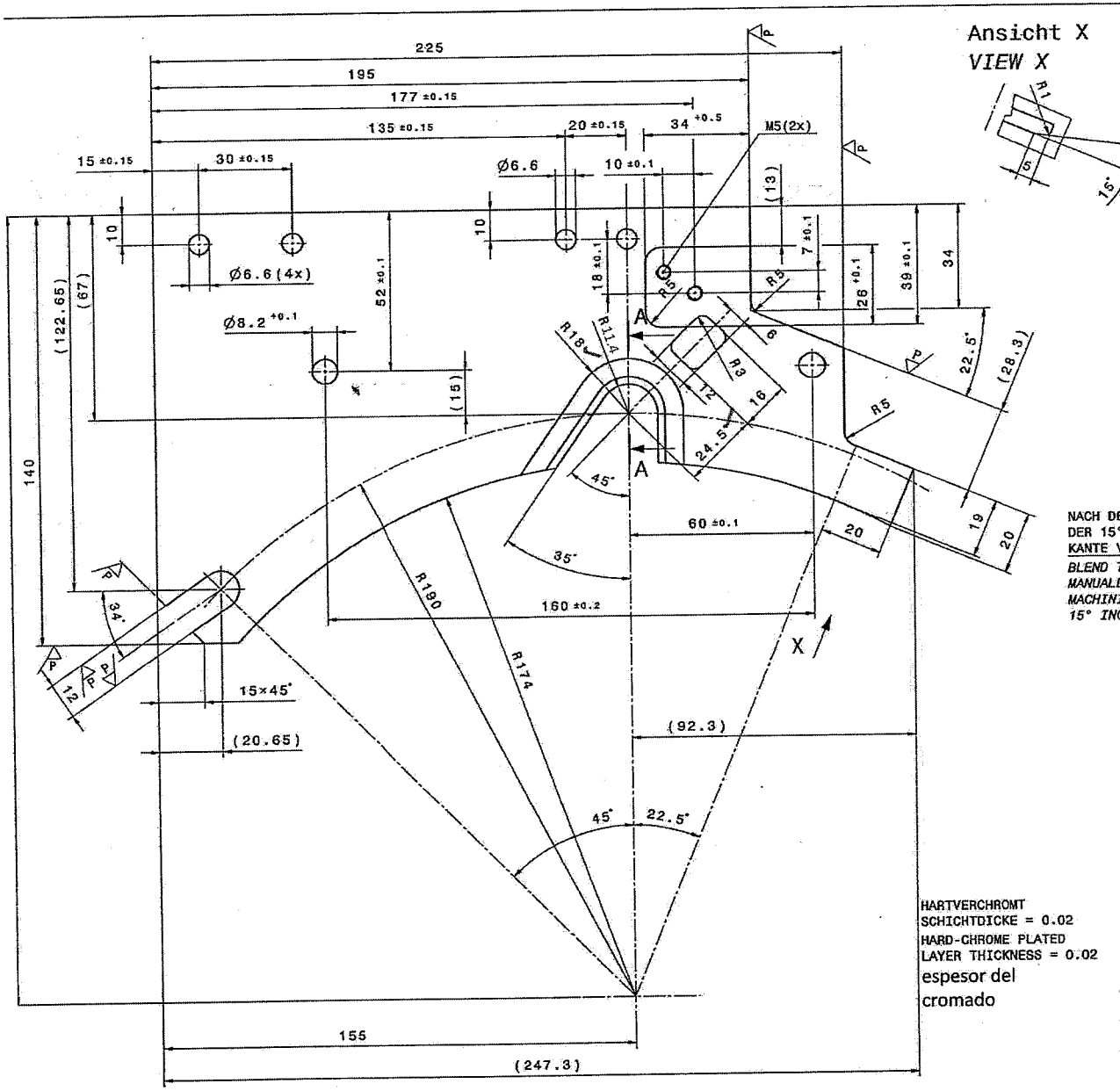

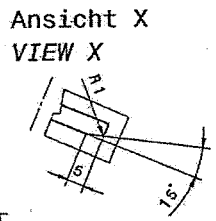

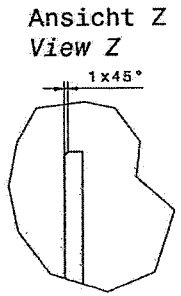

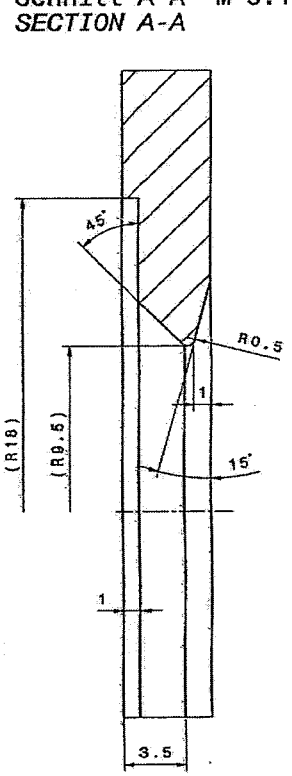

Ansicht Y
VIEW Y

NACH DEM BEARBEITEN DER 15°-SCHRAEGE KANTE VERZIEHEN
BLEND THIS EDGE MANUALLY AFTER MACHINING OF THE 15° INCLINATION

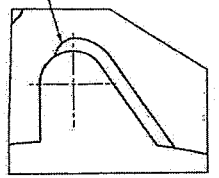

HARTVERCHROMT
SCHICHTDICKE = 0.02
HARD-CHROME PLATED
LAYER THICKNESS = 0.02
espesor del cromado

03 berichtigt
02 ins Catia gezeichnet

GROUND
GESCHLIFFEN
Rz 6.3

PLANHEIT NACH DEM HARTVERCHROMEN PRUEFEN GGFS: RICHTEN!
CHECK FLATNESS AFTER HARDCHROMING AND STRAIGHTEN, IF NECESSARY

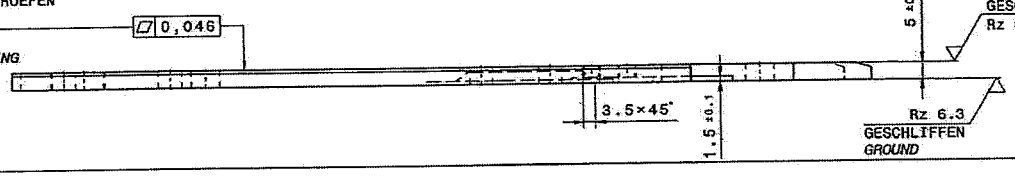

GROUND
GESCHLIFFEN
Rz 6.3

SCHULER	AUFTRAGSNUMMER			ABDEL.V.DOKU-NR.	43-016.078	F	MASS-STAB	1:1
				DOKU-NR.	43-019.702	2	BLATT-ZAHL	1
							BLATT-NR.	1/1
SCHULER PRESSEN GMBH & Co. KG D-73009 GOEPPINGEN	CHAR.	E	BEZUGS-ART	XX	MASSE	0,787 KG	GRUPPEN-NR.	15.15.01
	GC		R		TYPE	MRN-150		
ERSTELLT MIT CAD-SYSTEM: CATIA V5	SPRACHE				WERK-STOFF	16MnCr5	1.7131	
BE-NENNUNG 1	PLATTE							
BE-NENNUNG 2	$5 2019 Øc 22.8							

03	AENDERUNGSSTAENDE:			ERSTELLUNG:	
		03	02	DATUM	04.02.2008
ANZAHL		1/1	1/1	NAME	MUELLER
DATUM		25.03.2008	04.02.2008	ABT.	VHT3
NAME		MUELLER	MUELLER	GEPRUEFT:	
FREIGABE:				DATUM	25.03.2008
DATUM	28.03.2008	GESELLSCH.	SPG	NAME	MUELLER
NAME	MUELLER	SIGNATUR		TEL.	1285

ALLE MASSE OHNE TOLERANZANGABE NACH DIN ISO 2768-mK

OBERFLAECHENBESCHAFFENHEIT NACH N 01.01.17

Rz100 Rz25 Rz16 Rz6.3

SCHRAUBEN-BOHRUNGEN

DAFUER KEINE SYMBOLARGABEN IN ZEICHNUNGSFELD

TEILEREZUG ALTUNTERLAGE:

FUER DIESE UNTERLAGE BEHALTEN WIR UNS ALLE RECHTE VOR, INSBESONDERE NEHMEN WIR DAFUER AUCH URHEBERRECHTLICHEN UND WETTBEWERBSRECHTLICHEN SCHUTZ IN ANSPRUCH.
ALL RIGHTS RESERVED IN RESPECT OF THIS DOCUMENT; WE ESPECIALLY CLAIM PROTECTION UNDER COPYRIGHT REGULATIONS AND UNFAIR COMPETITION LAW.

A2-QU-GK-DE-SPG1

Renglon N° 2

Top p° 4

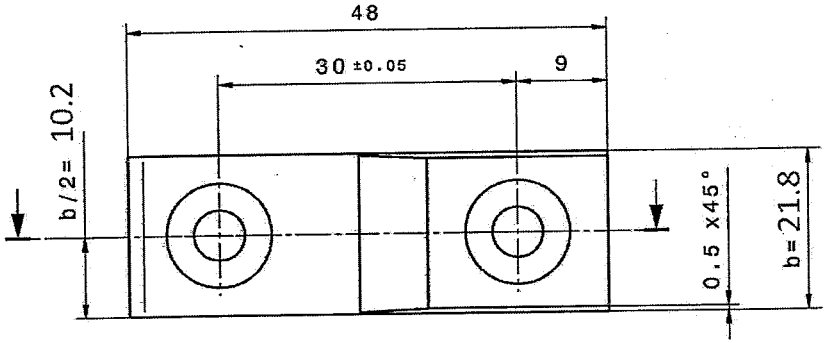

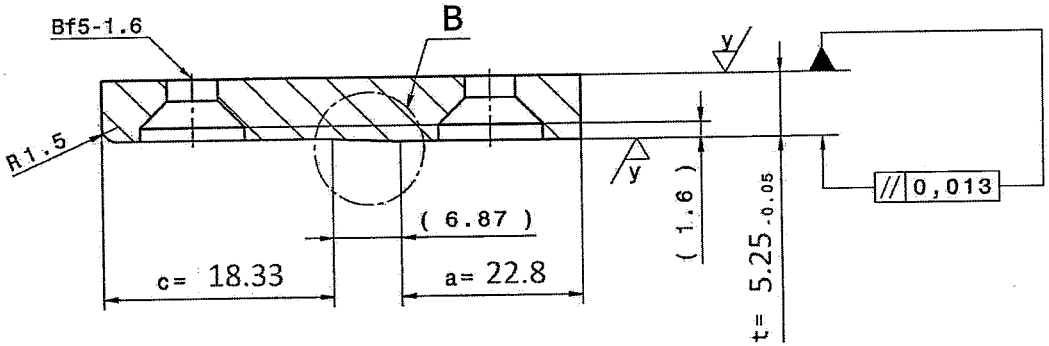

Detail B

M 5:1

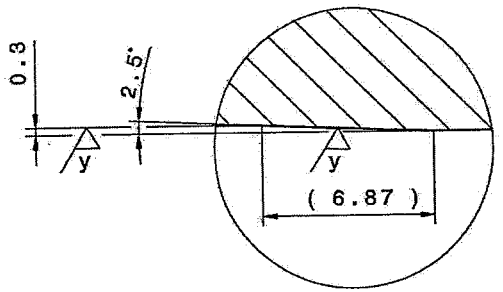

Isometrische Ansicht

MASSANGABEN ZU SPG-SENKUNGEN N. SN10.25.0 FUER

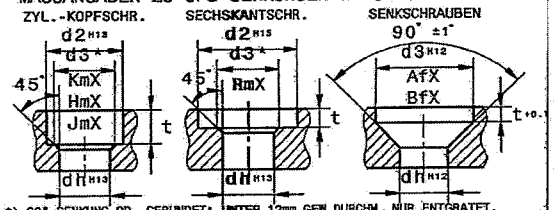

*) 90°-SENKUNG OD. GERUNDET; UNTER 12mm GEW.DURCHM. NUR ENTGRATET.

SENKUNGS-BEZ.	dh	d2	d3	t	TOL	t2
Bf5-1.6	5.3	-	10.4	-	-	1.6

Passmass	Abmasse
5,30 H13	+0,180 0,000
10,40 H13	+0,270 0,000

EINGABEWERTE
D1 = PLATINENDURCHMESSER
S = RANDWULSTDICKE

BERECHNUNGSFORMEL

t = 8.0- (S+0.25) TOLERANZ -0.05

b = D1-1

a = D1 bei D1>18
18 bei D1≤18

c = 48-(a+6.87)

templado y revenido
GEHAERTET UND ANGELASSEN 59 ± 2 HRC

SCHULER	AUFTRAGSNUMMER		ABGEL.V.DOKU-NR.	43-030.860	F	MASS-STAB	1:1
			DOKU-NR.	43-033.750	3	BLATT-ZAHL	1
						BLATT-NR.	1/1
SCHULER PRESSEN GMBH & Co. KG D-73009 GOEPPINGEN	CHAR	E	BEZUGS-ART	XX	MASSE	0,033 KG	GRUPPEN-NR.
	GG		R		TYPE	MRH-150	
ERSTELLT MIT CAD-SYSTEM: CATIA V5	SPRACHE				WERK-STOFF	90MnCrV8	1.2842
BE-NEN-NUNG 1	PLATTE CALIBRE PISON $5 2019						
BE-NEN-NUNG 2	D1=22.8 S= 2.5						
00	AENDERUNGSSTAENDE:			ERSTELLUNG:		ALLE MASSE OHNE TOLERANZANGABE NACH DIN ISO 2768-mK	
				DATUM	27.02.2008	SYMBOLE FUER OBERFLAECHENBESCHAFFENHEIT	
ANZAHL				NAME	MUELLER		
DATUM				ABT.	VHT3		
NAME				GEPRUEFT:			
FREIGABE:				DATUM	10.04.2008	SCHRAUBEN-BOHRUNGEN	DAFUER KEINE SYMBOLANGABEN IM ZEICHNUNGSFELD
DATUM	10.04.2008	GESELLSCH.	SPG	NAME	BUDICK		
NAME	BUDICK	SIGNATUR		TEL.	731	TEILEBEZUG ALTUNTERLAGE:	

FUER DIESE UNTERLAGE BEHALTEN WIR UNS ALLE RECHTE VOR, INSBESONDERE NEHMEN WIR DAFUER AUCH URHEBERRECHTLICHEN UND WETTBEWERBSRECHTLICHEN SCHUTZ IN ANSPRUCH.
ALL RIGHTS RESERVED IN RESPECT OF THIS DOCUMENT; WE ESPACIALLY CLAIM PROTECTION UNDER COPYRIGHT REGULATIONS AND UNFAIR COMPETITION LAW.

100

A3-QU-GK-DE-SPG1

Renglon N°3

Foja N°5

Renglón Nº 4

Foja nº 6

D1 = PLATINENDURCHMESSER

b = bei D1 >13,5 = D1-5.99 TOLERANZ +0.05
b = bei D1 ≤13,5 = D1-1.99 TOLERANZ +0.05
c = b/2 (b MIT 2 DEZIMALST.ANGEBEN)

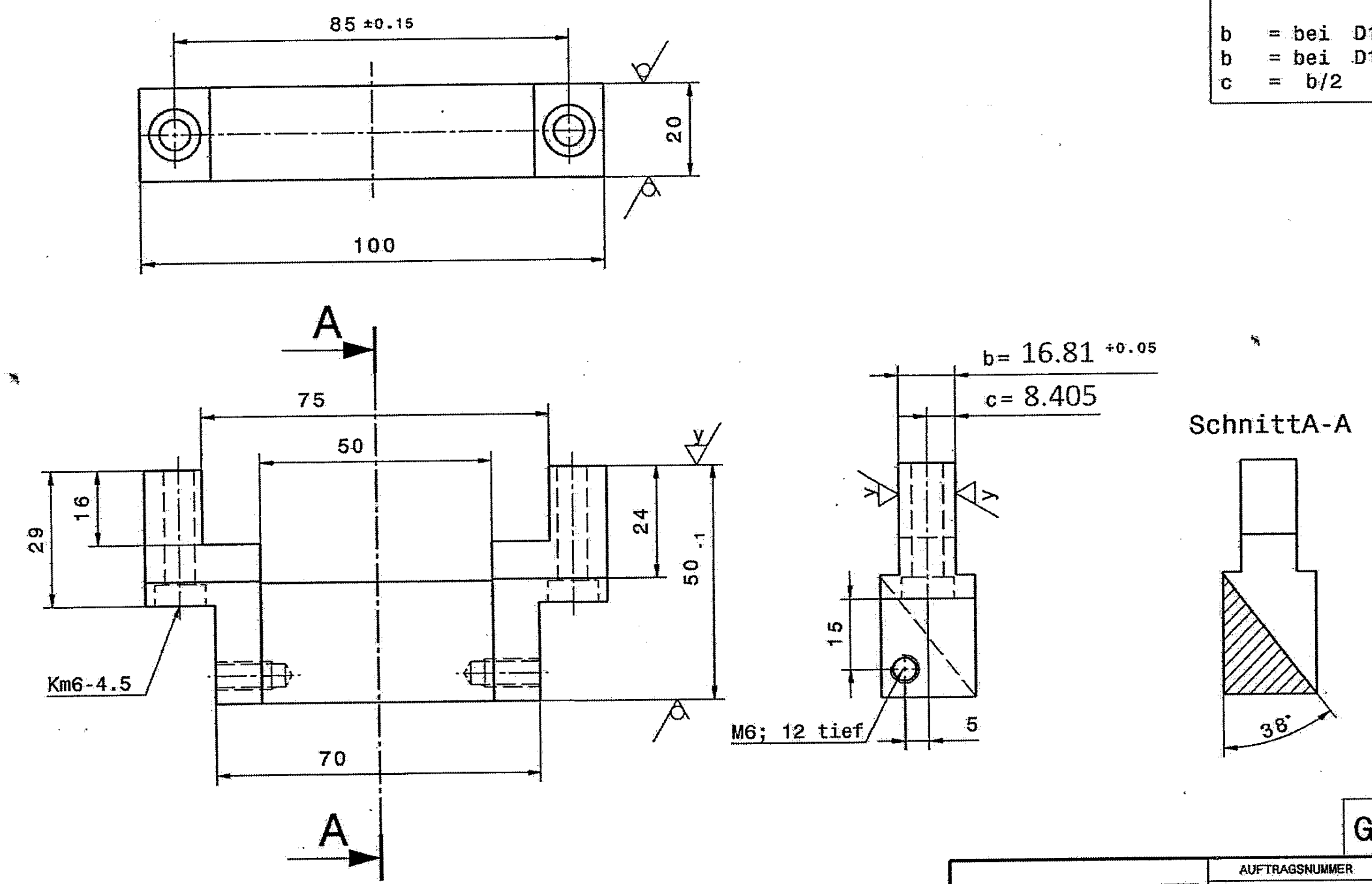

GÜLTIG FÜR D1 < 24.0 mm

Passmass	Abmasse
6,60 H15	+0,580 0,000
11,00 H13	+0,270 0,000

MASSANGABEN ZU SPG-SENKUNGEN N. SN10.25.0 FUER
ZYL.-KOPFSCHR. SECHSKANTSCHR. SENKSCHRAUBEN

*) 90°-SENKUNG OD. GERUNDET; UNTER 12mm GEW.DURCHM. NUR ENTGRATET.

SENKUNGS-BEZ.	dh	d2	d3	t	TOL	t2
Km6-4.5	6.6	11.	0.	4.5	0.4	-

SCHULER

SCHULER PRESSEN GMBH & Co. KG
D-73009 GOEPPINGEN

ERSTELLT MIT CAD-SYSTEM: CATIA V5

AUFTRAGSNUMMER	
ABGEL.V.DOKU-NR.	43-030.859
DOKU-NR.	43-033.793
MASS-STAB	1:1
BLATT-ZAHL	1
BLATT-NR.	1/1
CHAR	E
BEZUGS-ART	XX
GC	R
MASSE	0,257 KG
GRUPPEN-NR.	
TYPE	MRH-150
WERK-STOFF	S235JRC+C 1.0122+C

BE-NEN-NUNG 1 PLATINENLEHRE CALIBRE SELECTOR COSPEL $5 2019
BE-NEN-NUNG 2 D1= 22.8 (ØCOSPEL)

00 AENDERUNGSSTAENDE:

ANZAHL / DATUM / NAME

ERSTELLUNG:	
DATUM	26.03.2008
NAME	MUELLER
ABT.	VHT3
GEPRUEFT:	
DATUM	10.04.2008
NAME	BUDICK
TEL.	731

FREIGABE:

DATUM	10.04.2008	GESELLSCH.	SPG
NAME	BUDICK	SIGNATUR	

ALLE MASSE OHNE TOLERANZANGABE NACH DIN ISO 2768-mK

SYMBOLE FUER OBERFLAECHENBESCHAFFENHEIT

Rz100 = p; Rz25 = x; Rz16 = y; Rz6.3 = z

SCHRAUBEN-BOHRUNGEN DAFUER KEINE SYMBOLANGABEN IM ZEICHNUNGSFELD

TEILEBEZUG ALTUNTERLAGE:

FUER DIESE UNTERLAGE BEHALTEN WIR UNS ALLE RECHTE VOR, INSBESONDERE NEHMEN WIR DAFUER AUCH URHEBERRECHTLICHEN UND WETTBEWERBSRECHTLICHEN SCHUTZ IN ANSPRUCH.

ALL RIGHTS RESERVED IN RESPECT OF THIS DOCUMENT; WE ESPACIALLY CLAIM PROTECTION UNDER COPYRIGHT REGULATIONS AND UNFAIR COMPETITION LAW.